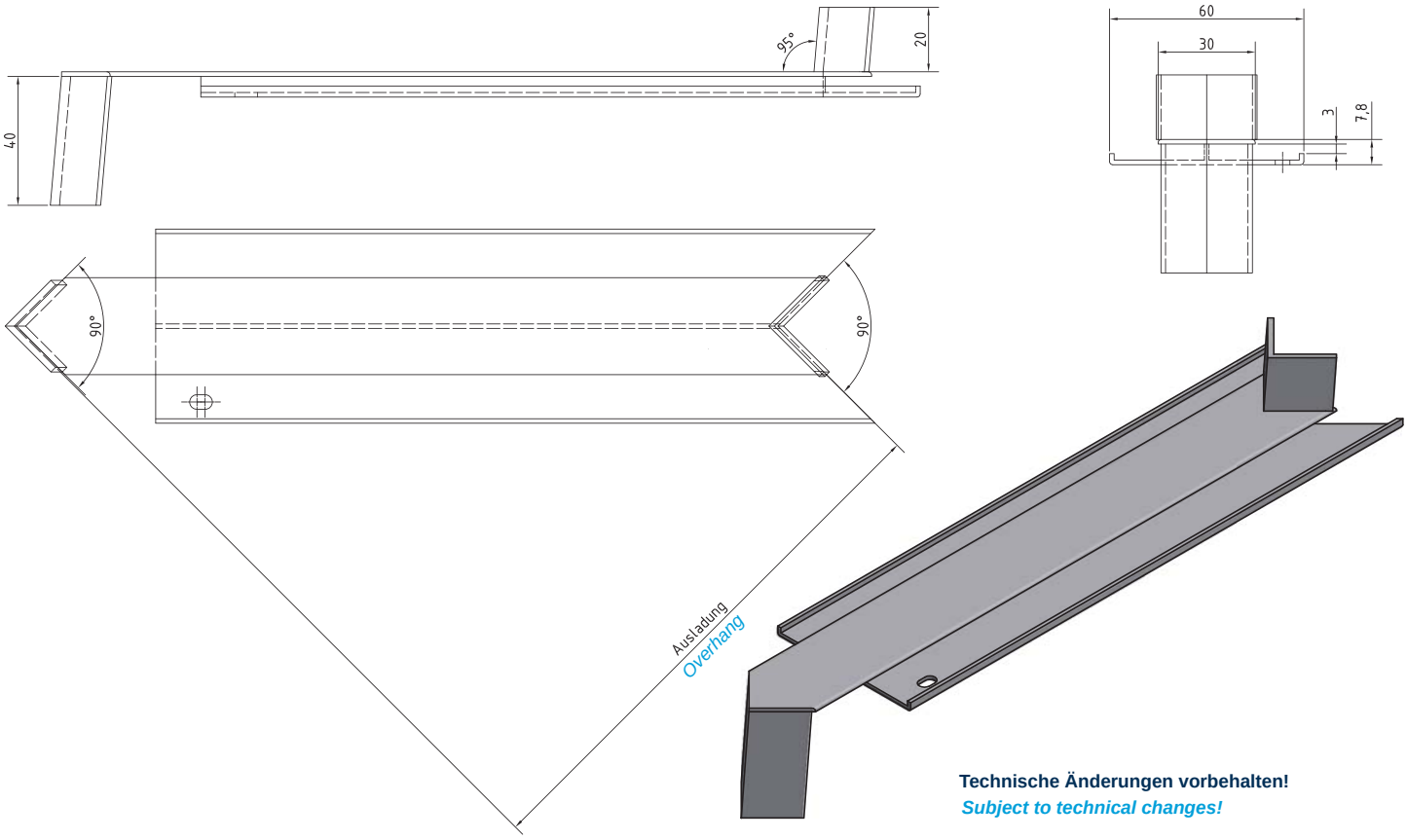

Technische Änderungen vorbehalten!
Subject to technical changes!

Produktbezeichnung: *Product designation:*	Verbinder Außenecke (VAE) Winkel 90° für FBS 25/ FBS 40 *Outer corner connector (VAE): angle 90° for FBS 25/ FBS 40*
Technische Daten: *Technical data:*	Legierung: EN AW 6060 T66 / EN AW 6063 T6 nach DIN EN 573-3 Mechanische Eigenschaften nach DIN EN 755-2 Profile in allen Sonder-RAL Farbtönen lieferbar Anodisch oxydierte Schichten (Eloxal) nach GAA/EW AA/ Qualanod/ EURAS Pulverbeschichtungen nach GSB AL 631 /Qualicoat Sonderbeschichtungen: (z.B. NCS-oder DB-Farbtöne) auf Anfrage *Alloy: EN AW 6060 T66/ EN AW 6063 T6 according to DIN EN 573-3* *Mechanical properties according to DIN EN 755-2* *Profiles in all special surfaces available* *Adonically formed oxide coatings (eloxal) according to GAA/EW AA/ Qualanod/ EURAS* *Powder coating according to GSB AL 631 /Qualicoat* *Special coatings according to NCS or DB shades on request*
Abzugsmaß: *Dimension to be deducted:*	4 mm pro Fensterbankseite *4 mm on each side*
Verpackungseinheiten/VE: *Packaging units/PU:*	Pressblank und RAL 7016 - 1 Stk./VE, alle restlichen Farben 5 Stk./VE *Mill finished and RAL 7016 - 1 piece/PU, all remaining colours 5 pieces/PU*
Ausladung: *Overhang:*	50 - 400* mm
Oberflächen auf Lager: *Surfaces in stock:*	Pressblank/ *Mill finished,* E6/EV1, E6/C33, E6/C34, RAL 9016
Eigenschaften: *Features:*	Zur Abdeckung/Verbindung von zwei Fensterbanklängen mit 45° Gehrung. *For covering/connecting two window sill lengths with 45° mitre joint.*
Hinweise: *Note:*	Zur Gewährleistung der Schlagregendichtigkeit der Fensterbank wird eine Dichtwanne bzw. eine zweite Dichtebene empfohlen. *Tanking or a second sealing layer is recommended to ensure that the window sill withstands driving rain.*

* > 400 mm auf Anfrage/ *> 400 mm on request*